开关电源用脉宽调制电路—KA3842

概述与特点

KA3842 是开关电源用电流控制方式的脉宽调制集成电路。与电压控制方式相比在负载响应和线性调整度等方面有很多优越之处。

该电路主要特点有：

内含欠电压锁定电路

低起动电流（典型值为 0.12mA）

稳定的内部基准电压源

大电流推挽输出（驱动电流达 1A）

工作频率可到 500kHz

自动负反馈补偿电路

双脉冲抑制

较强的负载响应特性
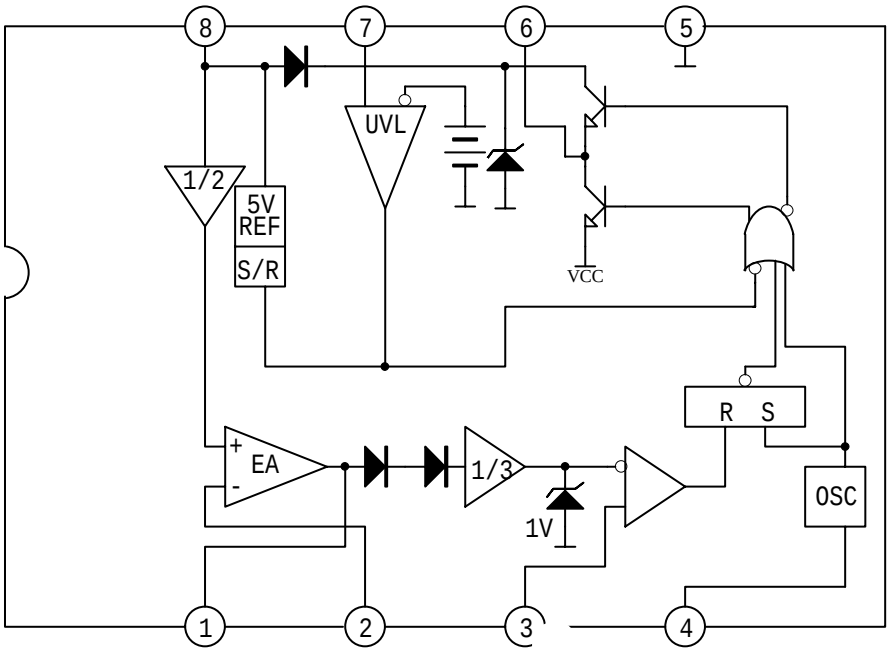
方框图